KATALYST

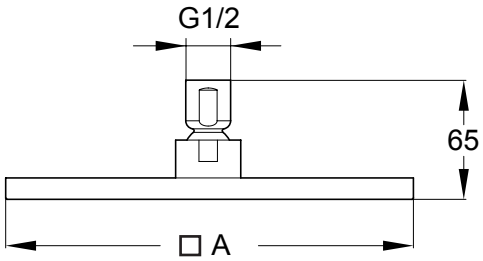

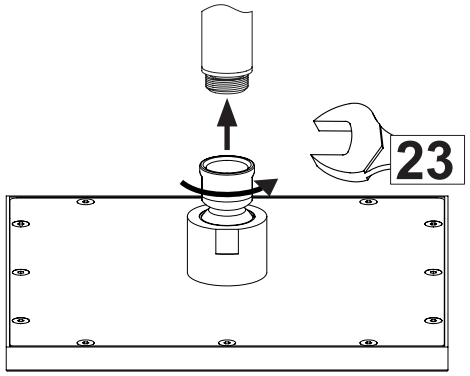

	□ A
E13695-CP	200
E13696-CP	250

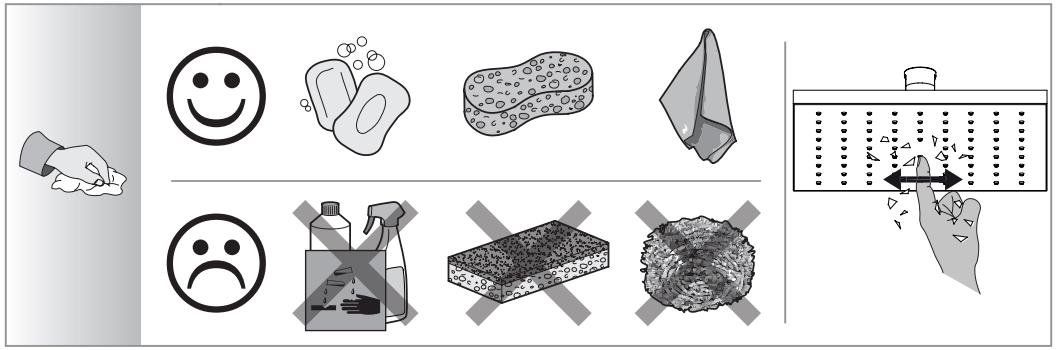

FR **Jacob Delafon France**
Immeuble Le Cap - 3, rue de Brennus
93631 La Plaine Saint Denis Cedex
✆ +33 (0) 1 49 17 37 37
www.jacobdelafon.fr

ES **Jacob Delafon España**
Ctra. de Logroño, km. 17
50629 Sobradiel - Zaragoza
✆ +34 9 02 46 46 86
www.jacobdelafon.es

RU **Колер Рус**
115184 Москва
Новокузнецкая ул., 7/11, стр. 1, оф. 308, Россия
✆ +7 495 783 5223
www.jacobdelafon.ru

EG **Jacob Delafon Egypt**
11-12 Mostafa Refaat St., Sheraton Residence,
Helipolis, Cairo. Apt. 201.
✆ (+20)2 2266 5845 – 2266 6118 – 2266 6126
✆19976

MA **Jacob Delafon Maroc**
207, bd d'Anfa et angle rue Amina Bent Ouahab
CASABLANCA
✆ +212 2 295 9740
www.jacobdelafon.fr

3013756-2-A

KATALYST

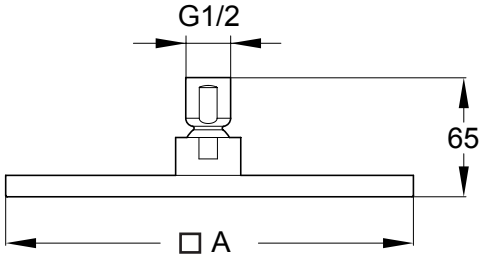

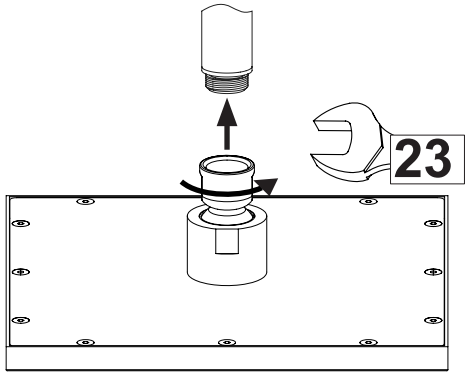

	□ A
E13695-CP	200
E13696-CP	250

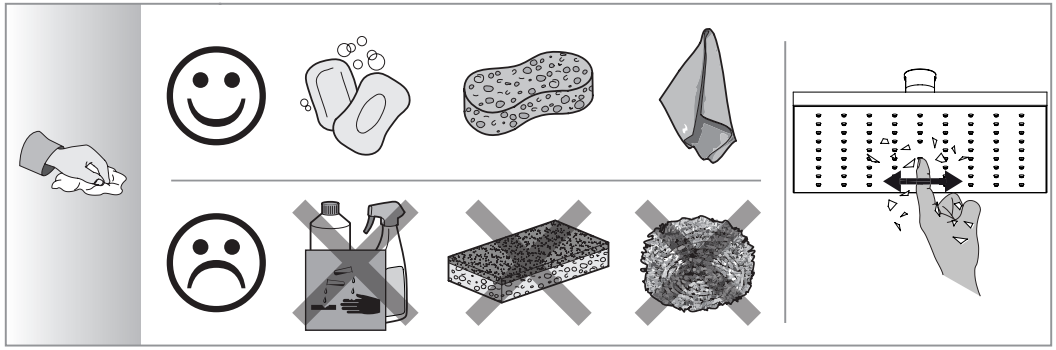

FR **Jacob Delafon France**
Immeuble Le Cap - 3, rue de Brennus
93631 La Plaine Saint Denis Cedex
✆ +33 (0) 1 49 17 37 37
www.jacobdelafon.fr

ES **Jacob Delafon España**
Ctra. de Logroño, km. 17
50629 Sobradiel - Zaragoza
✆ +34 9 02 46 46 86
www.jacobdelafon.es

RU **Колер Рус**
115184 Москва
Новокузнецкая ул., 7/11, стр. 1, оф. 308, Россия
✆ +7 495 783 5223
www.jacobdelafon.ru

EG **Jacob Delafon Egypt**
11-12 Mostafa Refaat St., Sheraton Residence,
Helipolis, Cairo. Apt. 201.
✆ (+20)2 2266 5845 – 2266 6118 – 2266 6126
✆19976

MA **Jacob Delafon Maroc**
207, bd d'Anfa et angle rue Amina Bent Ouahab
CASABLANCA
✆ +212 2 295 9740
www.jacobdelafon.fr

3013756-2-A