# AlcaPLAST®

## (CZ) Sifon trubkový

(SK) Sifón trubkový
(RUS) Сифон трубчатый
(GB) Pipe trap
(D) Röhrengeruchverschluss
(HU) Csőszifon
(RO) Sifon lavoar
(PL) Pólsyfon zlewozmywaka rurowy
(BG) Сифон за мивки за съдове
(LT) Vamzdelinis sifonas plautuvei su dekoratyviniu uždengimu
(LV) Virtuves izlietnes cauruļsifons ar veļ.maš.piesl.un gofru

# A80 ø40; ø50
# A81 ø40; ø50
# A82 ø40; ø50

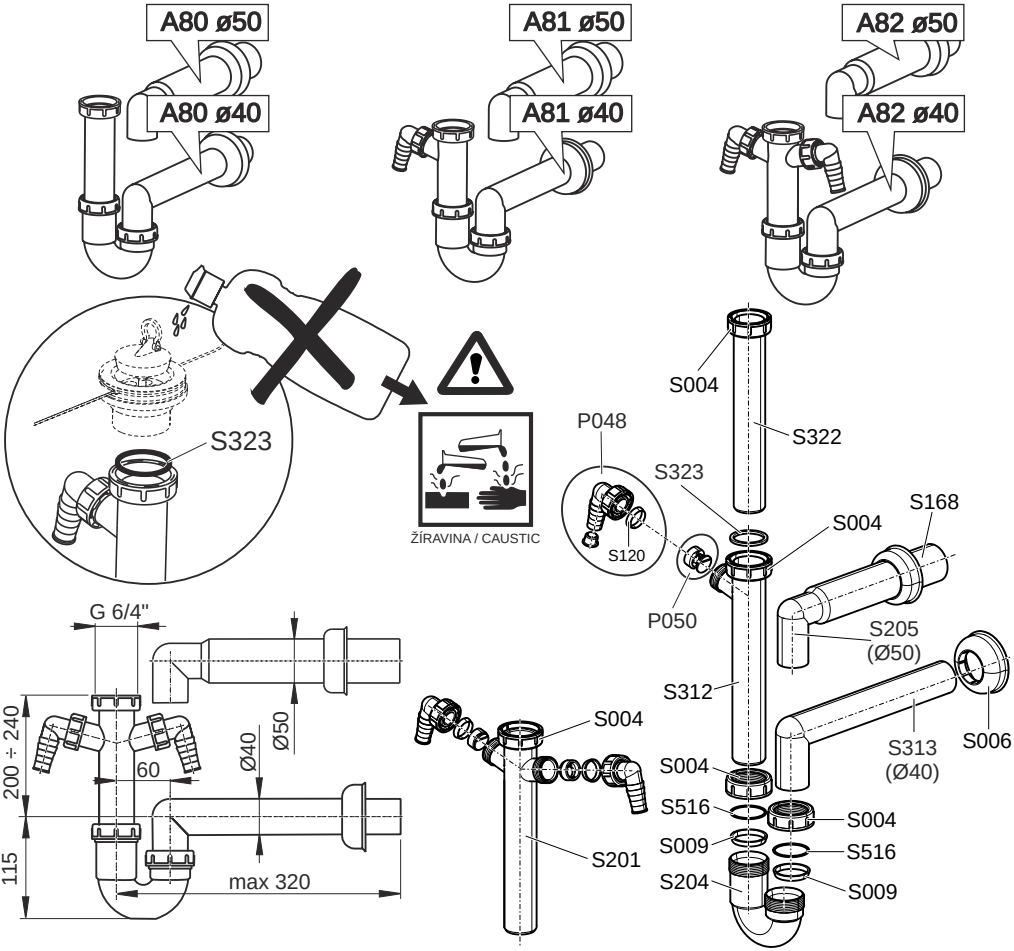


(CZ) Výrobce:
(SK) Výrobca:
(RUS) Производитель:
(GB) Producer:
(D) Produzent:
(HU) Gyáktó:
(RO) Producătorul:
(PL) Producent:
(BG) Производител:
(LT) Gamintojas:
(LV) Ražotâjs:

**Alca plast**, s.r.o.
**Bratislavská 2846**
**690 02 Břeclav**
**Česká republika**

Tel.: +420 519 323 456
Fax: +420 519 330 621
e-mail: alcaplast@alcaplast.cz
www.alcaplast.cz